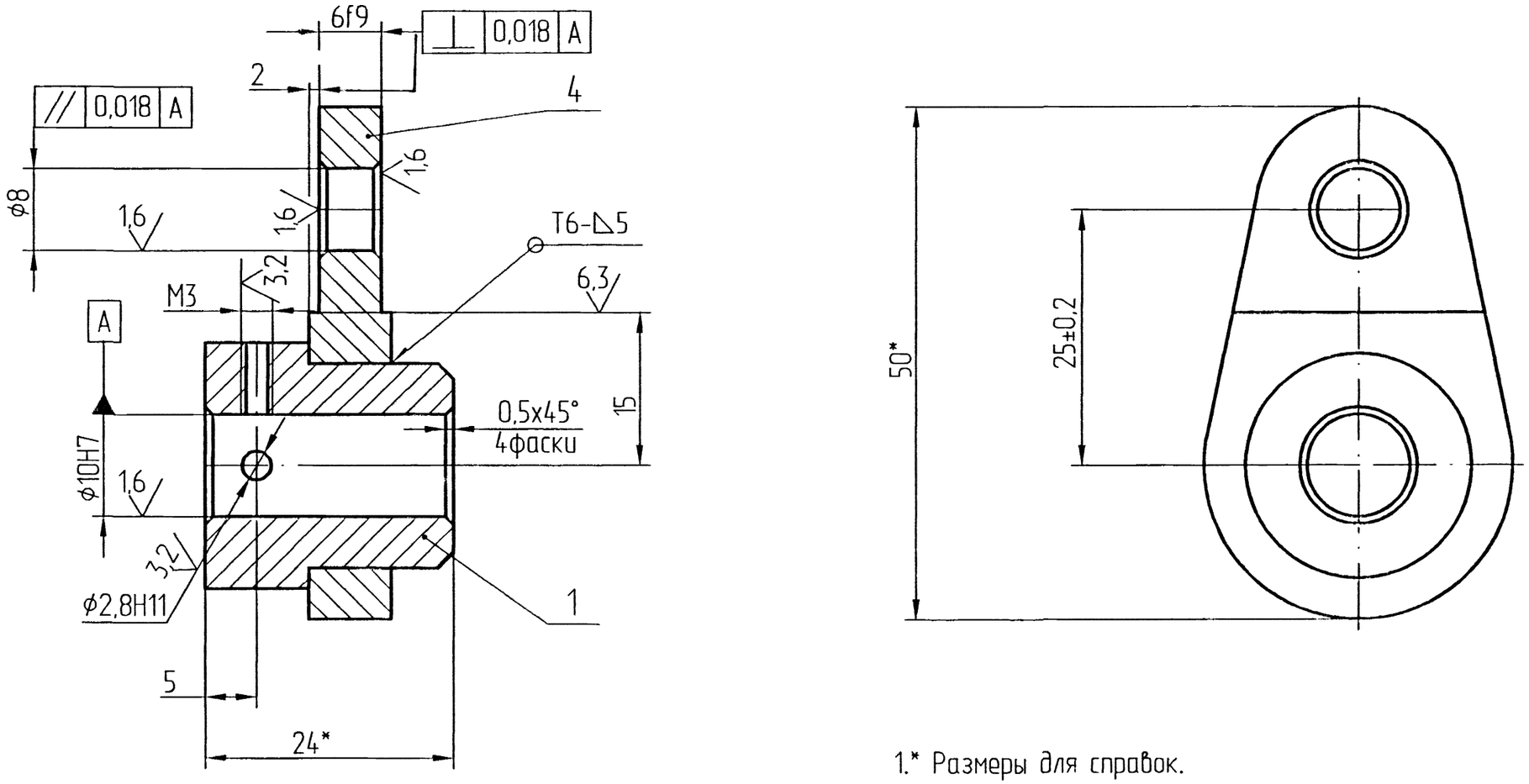

1.* Размеры для справок.

2. Сварные швы по ГОСТ 14771-80, швы II кл. по ОСТ4 ГО.005.247-82.

3. Остальные ТТ по ОСТ4 ГО.070.015.

Изм.	Лист	№ докум.	Подп.	Дата
Разраб.		Богомолова		14.09.06
Пров.		Дерингер		14.9.06
Т.контр.		Григорьев		14.09.06
Н.контр.		Чугунова		15.9.06
Утв.		Булысов		14.09.06

АКЖИ.303671.012СБ

Рычаг
Сборочный чертеж

Лит.	Масса	Масштаб
		2:1

Лист | Листов 1

Перв. примен. АКЖИ.303671.012

Справ. №

Подп. и дата

Инв. № дубл.

Взам. инв. №

Подп. и дата 21.09.2006

Инв. № подл. 311126

Н.Ч. [signature] 14.9.06 г.